1

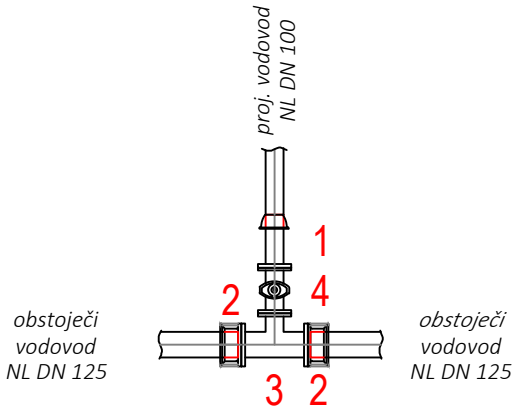


| Vodovod V1 | | |
|---|---|---|
| st. | opis | kom. |
| 1 | F kos PN 16 z vrtljivo prirobnico - DN 100 | 1 |
| 2 | Univerzalna spojka - DN 125 (npr. GF MJ3057 ali podobno) | 2 |
| 3 | T kos PN 16 z vrtljivo prirobnico - DN125/DN100 | 1 |
| 4 | Zasun, dolgi, PN16 - DN100, z vgradno garnituro Hvg=1,50m ter cestno kapo z ustrezno podložno ploščo | 1 |

2

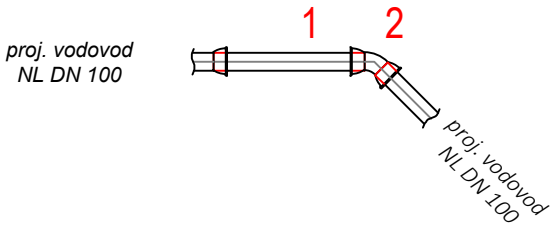


| Vodovod V1 | | |
|---|---|---|
| st. | opis | kom. |
| 1 | Cev NL PN16 L=1000 mm - DN100 | 1 |
| 2 | MMK kos 45st PN16 z vrtljivo prirobnico - DN100 | 1 |

Opomba:
- Poimensko opisani produkti so podani zgolj v primer in niso obvezujoči,
- FF kos, na katerega se montira hidrant ali zračni ventil, se prilagodi glede na globino izkopa,
- Vgradnja je dovoljena elementom, ki imajo isto funkcijo kot omenjeni in imajo dovoljenje za vgradnjo s strani upravljalca vodovodnega omeržja.


Biro za komunalo

Biro za komunalo, d.o.o.
Projektiranje, inženiring in svetovanje
Dunajska 106, 1000 Ljubljana
Tel: +386 1 53 00 680, e-pošta: biro@b-k.si


| | | ID. ŠT. | DATUM PODPISA | PODPIS |
|---|---|---|---|---|
| ODG. PROJEKTANT: | Anton KRANJC, univ.dipl.inž.gradb. | IZS G-0529 | | |
| INVESTITOR / NAROČNIK: | OBČINA CERKNICA<br>Cesta 4. maja 53, 1380 CERKNICA | SODELAVCI: | Zvone POPIT kom.inž. | |
| NAZIV OBJEKTA: | OBNOVA VODOVODA - UNEC | VSEBINA RISBE: | MONTAŽNA SHEMA | |
| ŠT. PROJEKTA: | 168-2024 | ŠT. NAČRTA: | 168-2024 | |
| VRSTA PROJEKTA: | PZI | MERILO RISBE: | 1:50 | |
| DATUM: | NOVEMBER 2024 | ŠT. RISBE | 2.2.5.1 | |

5

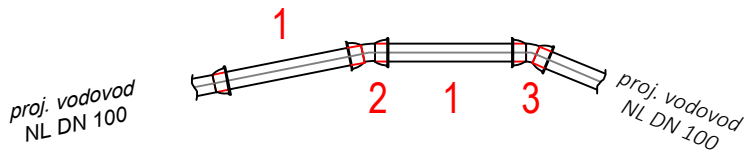


| Vodovod V1 | | |
|---|---|---|
| st. | opis | kom. |
| 1 | Cev NL PN16 L=1000 mm - DN100 | 2 |
| 2 | MMK kos 11,25st PN16 z vrtljivo prirobnico - DN100 | 1 |
| 3 | MMK kos 22,50st PN16 z vrtljivo prirobnico - DN100 | 1 |

14

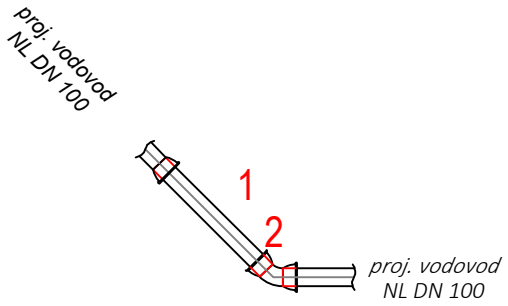


| Vodovod V1 | | |
|---|---|---|
| st. | opis | kom. |
| 1 | Cev NL PN16 L=1000 mm - DN100 | 1 |
| 2 | MMK kos 45st PN10 z vrtljivo prirobnico - DN100 | 1 |

Opomba:
- Poimensko opisani produkti so podani zgolj v primer in niso obvezujoči,
- FF kos, na katerega se montira hidrant ali zračni ventil, se prilagodi glede na globino izkopa,
- Vgradnja je dovoljena elementom, ki imajo isto funkcijo kot omenjeni in imajo dovoljenje za vgradnjo s strani upravljalca vodovodnega omerežja.

Biro za komunalo

Biro za komunalo, d.o.o.
Projektiranje, inženiring in svetovanje
Dunajska 106, 1000 Ljubljana
Tel: +386 1 53 00 680, e-pošta: biro@b-k.si

| | | ID. ŠT. | DATUM PODPISA | PODPIS |
|---|---|---|---|---|
| ODG. PROJEKTANT: | Anton KRANJC, univ.dipl.inž.gradb. | IZS G-0529 | | |
| INVESTITOR / NAROČNIK: | OBČINA CERKNICA<br>Cesta 4. maja 53, 1380 CERKNICA | SODELAVCI: | Zvone POPIT kom.inž. | |
| NAZIV OBJEKTA: | OBNOVA VODOVODA - UNEC | VSEBINA RISBE: | MONTAŽNA SHEMA | |
| ŠT. PROJEKTA: | 168-2024 | ŠT. NAČRTA: | 168-2024 | |
| VRSTA PROJEKTA: | PZI | MERILO RISBE: | 1:50 | |
| DATUM: | NOVEMBER 2024 | ŠT. RISBE | 2.2.5.2 | |

13

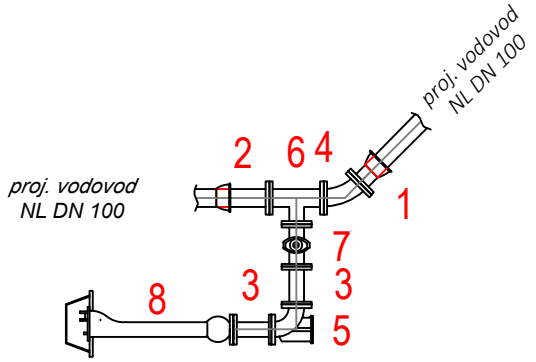


| Vodovod V1 | | |
|---|---|---|
| st. | opis | kom. |
| 1 | E kos PN 16 STD VI z vrtljivo prirobnico - DN 100 | 1 |
| 2 | F kos PN 16 z vrtljivo prirobnico - DN 100 | 1 |
| 3 | FF kos PN 16 - DN80, L=250 mm | 2 |
| 4 | FFK kos 45st PN 16 z vrtljivo prirobnico - DN100 | 1 |
| 5 | N kos 90st PN 16 z vrtljivo prirobnico - DN80 | 1 |
| 6 | T kos PN 16 z vrtljivo prirobnico - DN100/DN80 | 1 |
| 7 | Zasun, dolgi, PN16 - DN80, z vgradno garnituro Hvg=1,50m ter cestno kapo z ustrezno podložno ploščo | 1 |
| 8 | Podzemni hidrant z izpustom - DN80, s cestno kapo za hidrant in ustrezno podložno ploščo | 1 |

15

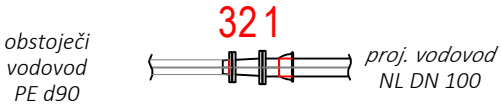


| Vodovod V1 | | |
|---|---|---|
| st. | opis | kom. |
| 1 | E kos PN 16 STD VI z vrtljivo prirobnico - DN 100 | 1 |
| 2 | FFR kos PN 16 z vrtljivo prirobnico - DN100/DN80 | 1 |
| 3 | Elektro fuzijski spoj z leteco prirobnico DN 80, za PE 90 | 1 |

Opomba:
- Poimensko opisani produkti so podani zgolj v primer in niso obvezujoči,
- FF kos, na katerega se montira hidrant ali zračni ventil, se prilagodi glede na globino izkopa,
- Vgradnja je dovoljena elementom, ki imajo isto funkcijo kot omenjeni in imajo dovoljenje za vgradnjo s strani upravljalca vodovodnega omerežja.

Biro za komunalo, d.o.o.
Projektiranje, inženiring in svetovanje
Dunajska 106, 1000 Ljubljana
Tel: +386 1 53 00 680, e-pošta: biro@b-k.si

| | | | | |
|---|---|---|---|---|
| | | ID. ŠT. | DATUM PODPISA | PODPIS |
| ODG. PROJEKTANT: | Anton KRANJC, univ.dipl.inž.gradb. | IZS G-0529 | | |
| INVESTITOR / NAROČNIK: | OBČINA CERKNICA<br>Cesta 4. maja 53, 1380 CERKNICA | SODELAVCI: | Zvone POPIT kom.inž. | |
| NAZIV OBJEKTA: | OBNOVA VODOVODA - UNEC | VSEBINA RISBE: | MONTAŽNA SHEMA | |
| ŠT. PROJEKTA: | 168-2024 | ŠT. NAČRTA: | 168-2024 | |
| VRSTA PROJEKTA: | PZI | MERILO RISBE: | 1:50 | |
| DATUM: | NOVEMBER 2024 | ŠT. RISBE | 2.2.5.3 | |

1

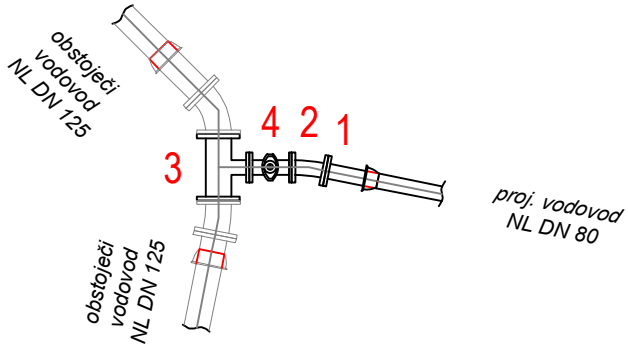


| Vodovod V2 | | |
|---|---|---|
| st. | opis | kom. |
| 1 | F kos PN 16 z vrtljivo prirobnico - DN 80 | 1 |
| 2 | FFK kos 11,25st PN16 z vrtljivo prirobnico - DN80 | 1 |
| 3 | T kos PN 16 z vrtljivo prirobnico - DN125/DN80 | 1 |
| 4 | Zasun, dolgi, PN16 - DN80, z vgradno garnituro Hvg=1,50m ter cestno kapo z ustrezno podložno ploščo | 1 |

8

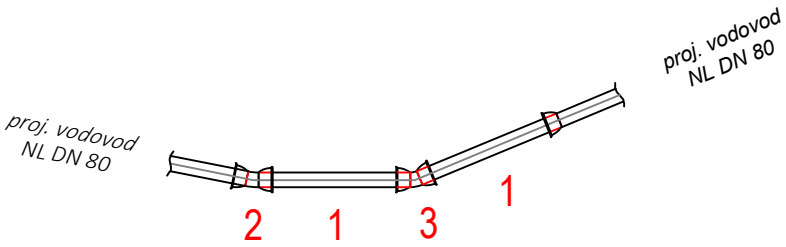


| Vodovod V2 | | |
|---|---|---|
| st. | opis | kom. |
| 1 | Cev NL PN16 L=1000 mm - DN80 | 2 |
| 2 | MMK kos 11,25st PN16 z vrtljivo prirobnico - DN80 | 1 |
| 3 | MMK kos 22,50st PN16 z vrtljivo prirobnico - DN80 | 1 |

Opomba:
- Poimensko opisani produkti so podani zgolj v primer in niso obvezujoči,
- FF kos, na katerega se montira hidrant ali zračni ventil, se prilagodi glede na globino izkopa,
- Vgradnja je dovoljena elementom, ki imajo isto funkcijo kot omenjeni in imajo dovoljenje za vgradnjo s strani upravljalca vodovodnega omerzja.

Biro za komunalo

Biro za komunalo, d.o.o.
Projektiranje, inženiring in svetovanje
Dunajska 106, 1000 Ljubljana
Tel: +386 1 53 00 680, e-pošta: biro@b-k.si

| | | | | |
|---|---|---|---|---|
| | | ID. ŠT. | DATUM PODPISA | PODPIS |
| ODG. PROJEKTANT: | Anton KRANJC, univ.dipl.inž.gradb. | IZS G-0529 | | |
| INVESTITOR / NAROČNIK: | OBČINA CERKNICA<br>Cesta 4. maja 53, 1380 CERKNICA | SODELAVCI: | Zvone POPIT kom.inž. | |
| NAZIV OBJEKTA: | OBNOVA VODOVODA - UNEC | VSEBINA RISBE: | MONTAŽNA SHEMA | |
| ŠT. PROJEKTA: | 168-2024 | ŠT. NAČRTA: | 168-2024 | |
| VRSTA PROJEKTA: | PZI | MERILO RISBE: | 1:50 | |
| DATUM: | NOVEMBER 2024 | ŠT. RISBE | 2.2.5.4 | |

3

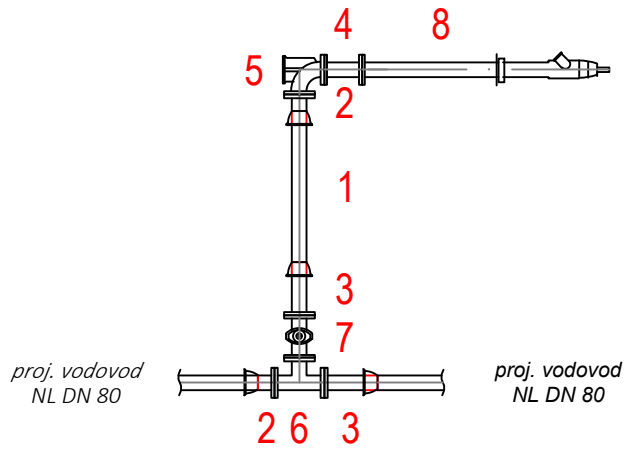


| Vodovod V2 | | |
|---|---|---|
| st. | opis | kom. |
| 1 | Obojcna cev NL PN16 L=1000 mm - DN80 | 1 |
| 2 | E kos PN 16 STD VI z vrtljivo prirobnico - DN 80 | 2 |
| 3 | F kos PN 16 z vrtljivo prirobnico - DN 80 | 2 |
| 4 | FF kos PN 16 - DN80, L=250 mm | 1 |
| 5 | N kos 90st PN 16 z vrtljivo prirobnico - DN80 | 1 |
| 6 | T kos PN 16 z vrtljivo prirobnico - DN80/DN80 | 1 |
| 7 | Zasun, dolgi, PN16 - DN80, z vgradno garnituro Hvg=1,50m ter cestno kapo z ustrezno podložno ploščo | 1 |
| 8 | Nadzemni hidrant - deljivi - DN80 | 1 |

7

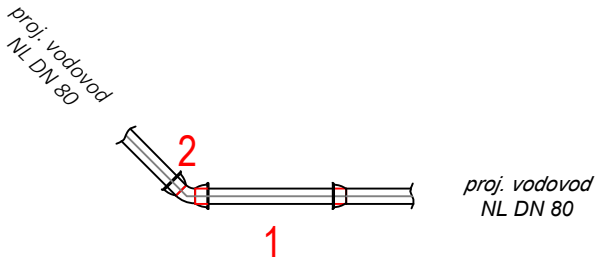


| Vodovod V2 | | |
|---|---|---|
| st. | opis | kom. |
| 1 | Cev NL PN16 L=1000 mm - DN80 | 1 |
| 2 | MMK kos 45st PN16 z vrtljivo prirobnico - DN80 | 1 |

Opomba:
- Poimensko opisani produkti so podani zgolj v primer in niso obvezujoči,
- FF kos, na katerega se montira hidrant ali zračni ventil, se prilagodi glede na globino izkopa,
- Vgradnja je dovoljena elementom, ki imajo isto funkcijo kot omenjeni in imajo dovoljenje za vgradnjo s strani upravljalca vodovodnega omerzja.

Biro za komunalo

Biro za komunalo, d.o.o.
Projektiranje, inženiring in svetovanje
Dunajska 106, 1000 Ljubljana
Tel: +386 1 53 00 680, e-pošta: biro@b-k.si

| | | ID. ŠT. | DATUM PODPISA | PODPIS |
|---|---|---|---|---|
| ODG. PROJEKTANT: | Anton KRANJC, univ.dipl.inž.gradb. | IZS G-0529 | | |
| INVESTITOR / NAROČNIK: | OBČINA CERKNICA<br>Cesta 4. maja 53, 1380 CERKNICA | SODELAVCI: | Zvone POPIT kom.inž. | |
| NAZIV OBJEKTA: | OBNOVA VODOVODA - UNEC | VSEBINA RISBE: | MONTAŽNA SHEMA | |
| ŠT. PROJEKTA: | 168-2024 | ŠT. NAČRTA: | 168-2024 | |
| VRSTA PROJEKTA: | PZI | MERILO RISBE: | 1:50 | |
| DATUM: | NOVEMBER 2024 | ŠT. RISBE | 2.2.5.5 | |

15

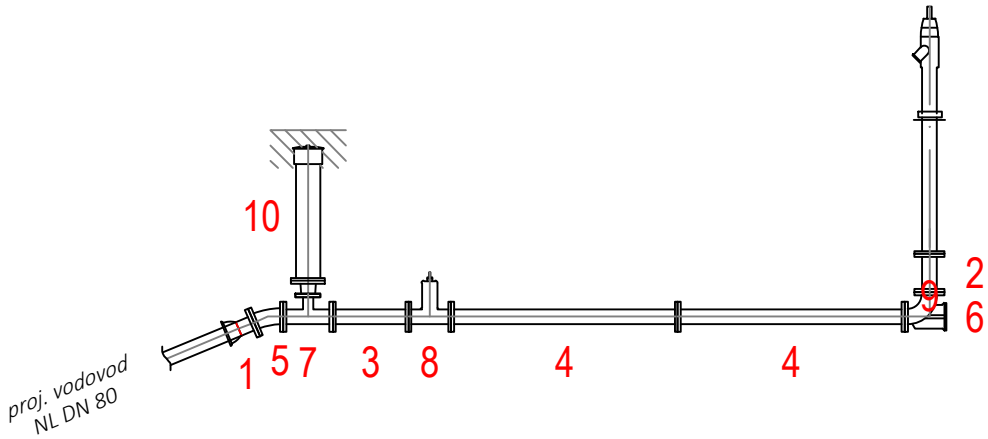


| Vodovod V2 | | |
|---|---|---|
| st. | opis | kom. |
| 1 | E kos PN 16 STD VI z vrtljivo prirobnico - DN 80 | 1 |
| 2 | FF kos PN 16 - DN80, L=250 mm | 1 |
| 3 | FF kos PN 16 - DN80, L=500 mm | 1 |
| 4 | FF kos PN 16 - DN80, L=1500 mm | 2 |
| 5 | FFK kos 22,50st PN16 z vrtljivo prirobnico - DN80 | 1 |
| 6 | N kos 90st PN 16 z vrtljivo prirobnico - DN80 | 1 |
| 7 | T kos PN 16 z vrtljivo prirobnico - DN80/DN50 | 1 |
| 8 | Zasun, dolgi, PN16 - DN80, z vgradno garnituro Hvg=1,50m ter cestno kapo z ustrezno podložno ploščo | 1 |
| 9 | Nadzemni hidrant - deljivi - DN80 | 1 |
| 10 | Odzračevalni ventil za podzemno vgradnjo (Hawle 9822 ali enakovredno) PN16, vključno s cestno kapo (Hawle 1790) ter ustrezno podložno ploščo, vgradne globine 1,00m - DN50 | 1 |

Opomba:
- Poimensko opisani produkti so podani zgolj v primer in niso obvezujoči,
- FF kos, na katerega se montira hidrant ali zračni ventil, se prilagodi glede na globino izkopa,
- Vgradnja je dovoljena elementom, ki imajo isto funkcijo kot omenjeni in imajo dovoljenje za vgradnjo s strani upravljalca vodovodnega omeržja.

Biro za komunalo

Biro za komunalo, d.o.o.
Projektiranje, inženiring in svetovanje
Dunajska 106, 1000 Ljubljana
Tel: +386 1 53 00 680, e-pošta: biro@b-k.si

| | | ID. ŠT. | DATUM PODPISA | PODPIS |
|---|---|---|---|---|
| ODG. PROJEKTANT: | Anton KRANJC, univ.dipl.inž.gradb. | IZS G-0529 | | |
| INVESTITOR / NAROČNIK: | OBČINA CERKNICA<br>Cesta 4. maja 53, 1380 CERKNICA | SODELAVCI: | Zvone POPIT kom.inž. | |
| NAZIV OBJEKTA: | OBNOVA VODOVODA - UNEC | VSEBINA RISBE: | MONTAŽNA SHEMA | |
| ŠT. PROJEKTA: | 168-2024 | ŠT. NAČRTA: | 168-2024 | |
| VRSTA PROJEKTA: | PZI | MERILO RISBE: | 1:50 | |
| DATUM: | NOVEMBER 2024 | ŠT. RISBE | 2.2.5.6 | |

1

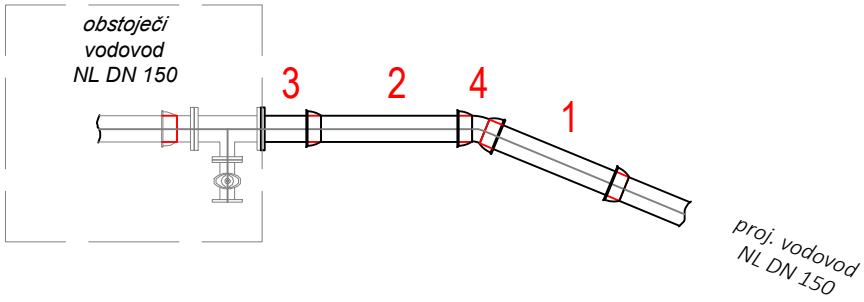


| Vodovod V3 | | |
|---|---|---|
| st. | opis | kom. |
| 1 | Cev NL PN16 L=1000 mm - DN150 | 1 |
| 2 | Obojcna cev NL PN16 L=1000 mm - DN150 | 1 |
| 3 | F kos PN 16 z vrtljivo prirobnico - DN 150 | 1 |
| 4 | MMK kos 22,50st PN16 z vrtljivo prirobnico - DN150 | 1 |
| 5 | T kos PN 16 z vrtljivo prirobnico - DN150/DN80 - OBSTOJEČI | 1 |

3

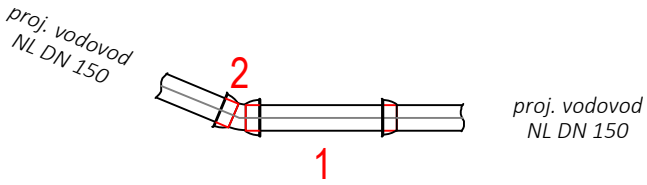


| Vodovod V3 | | |
|---|---|---|
| st. | opis | kom. |
| 1 | Cev NL PN16 L=1000 mm - DN150 | 1 |
| 2 | MMK kos 22,50st PN16 z vrtljivo prirobnico - DN150 | 1 |

Opomba:
- Poimensko opisani produkti so podani zgolj v primer in niso obvezujoči,
- FF kos, na katerega se montira hidrant ali zračni ventil, se prilagodi glede na globino izkopa,
- Vgradnja je dovoljena elementom, ki imajo isto funkcijo kot omenjeni in imajo dovoljenje za vgradnjo s strani upravljalca vodovodnega omerzja.


Biro za komunalo

Biro za komunalo, d.o.o.
Projektiranje, inženiring in svetovanje
Dunajska 106, 1000 Ljubljana
Tel: +386 1 53 00 680, e-pošta: biro@b-k.si


| | | ID. ŠT. | DATUM PODPISA | PODPIS |
|---|---|---|---|---|
| ODG. PROJEKTANT: | Anton KRANJC, univ.dipl.inž.gradb. | IZS G-0529 | | |
| INVESTITOR / NAROČNIK: | OBČINA CERKNICA<br>Cesta 4. maja 53, 1380 CERKNICA | SODELAVCI: | Zvone POPIT kom.inž. | |
| NAZIV OBJEKTA: | OBNOVA VODOVODA - UNEC | VSEBINA RISBE: | MONTAŽNA SHEMA | |
| ŠT. PROJEKTA: | 168-2024 | ŠT. NAČRTA: | 168-2024 | |
| VRSTA PROJEKTA: | PZI | MERILO RISBE: | 1:50 | |
| DATUM: | NOVEMBER 2024 | ŠT. RISBE | 2.2.5.7 | |

7

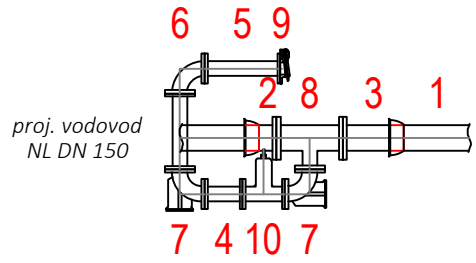


| Vodovod V3 | | |
|---|---|---|
| st. | opis | kom. |
| 1 | Obojcna cev NL PN16 L=1000 mm - DN150 | 2 |
| 2 | E kos PN 16 STD VI z vrtljivo prirobnico - DN 150 | 1 |
| 3 | F kos PN 16 z vrtljivo prirobnico - DN 150 | 1 |
| 4 | FF kos PN 16 - DN80, L=250 mm | 1 |
| 5 | FF kos PN 16 - DN80, L=500 mm | 2 |
| 6 | FFK kos 90st PN 16 z vrtljivo prirobnico - DN 80 | 1 |
| 7 | N kos 90st PN 16 z vrtljivo prirobnico - DN80 | 2 |
| 8 | T kos PN 16 z vrtljivo prirobnico - DN150/DN80 | 1 |
| 9 | Žabji pokrov - DN80 | 1 |
| 10 | Zasun, dolgi, PN16 - DN80, z vgradno garnituro Hvg=1,50m ter cestno kapo z ustrezno podložno ploščo | 1 |

44

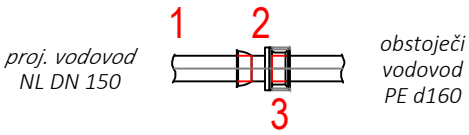


| Vodovod V3 | | |
|---|---|---|
| st. | opis | kom. |
| 1 | Cev NL PN16 L=1000 mm - DN150 | 1 |
| 2 | E kos PN 16 STD VI z vrtljivo prirobnico - DN 150 | 1 |
| 3 | Univerzalna spojka - DN 150 za PE/PVC d160 | 1 |

Opomba:
- Poimensko opisani produkti so podani zgolj v primer in niso obvezujoči,
- FF kos, na katerega se montira hidrant ali zračni ventil, se prilagodi glede na globino izkopa,
- Vgradnja je dovoljena elementom, ki imajo isto funkcijo kot omenjeni in imajo dovoljenje za vgradnjo s strani upravljalca vodovodnega omerežja.

Biro za komunalo, d.o.o.
Projektiranje, inženiring in svetovanje
Dunajska 106, 1000 Ljubljana
Tel: +386 1 53 00 680, e-pošta: biro@b-k.si

| | | | | |
|---|---|---|---|---|
| | | ID. ŠT. | DATUM PODPISA | PODPIS |
| ODG. PROJEKTANT: | Anton KRANJC, univ.dipl.inž.gradb. | IZS G-0529 | | |
| INVESTITOR / NAROČNIK: | OBČINA CERKNICA<br>Cesta 4. maja 53, 1380 CERKNICA | SODELAVCI: | Zvone POPIT kom.inž. | |
| NAZIV OBJEKTA: | OBNOVA VODOVODA - UNEC | VSEBINA RISBE: | MONTAŽNA SHEMA | |
| ŠT. PROJEKTA: | 168-2024 | ŠT. NAČRTA: | 168-2024 | |
| VRSTA PROJEKTA: | PZI | MERILO RISBE: | 2.2.5.8 | |
| DATUM: | NOVEMBER 2024 | ŠT. RISBE | | |